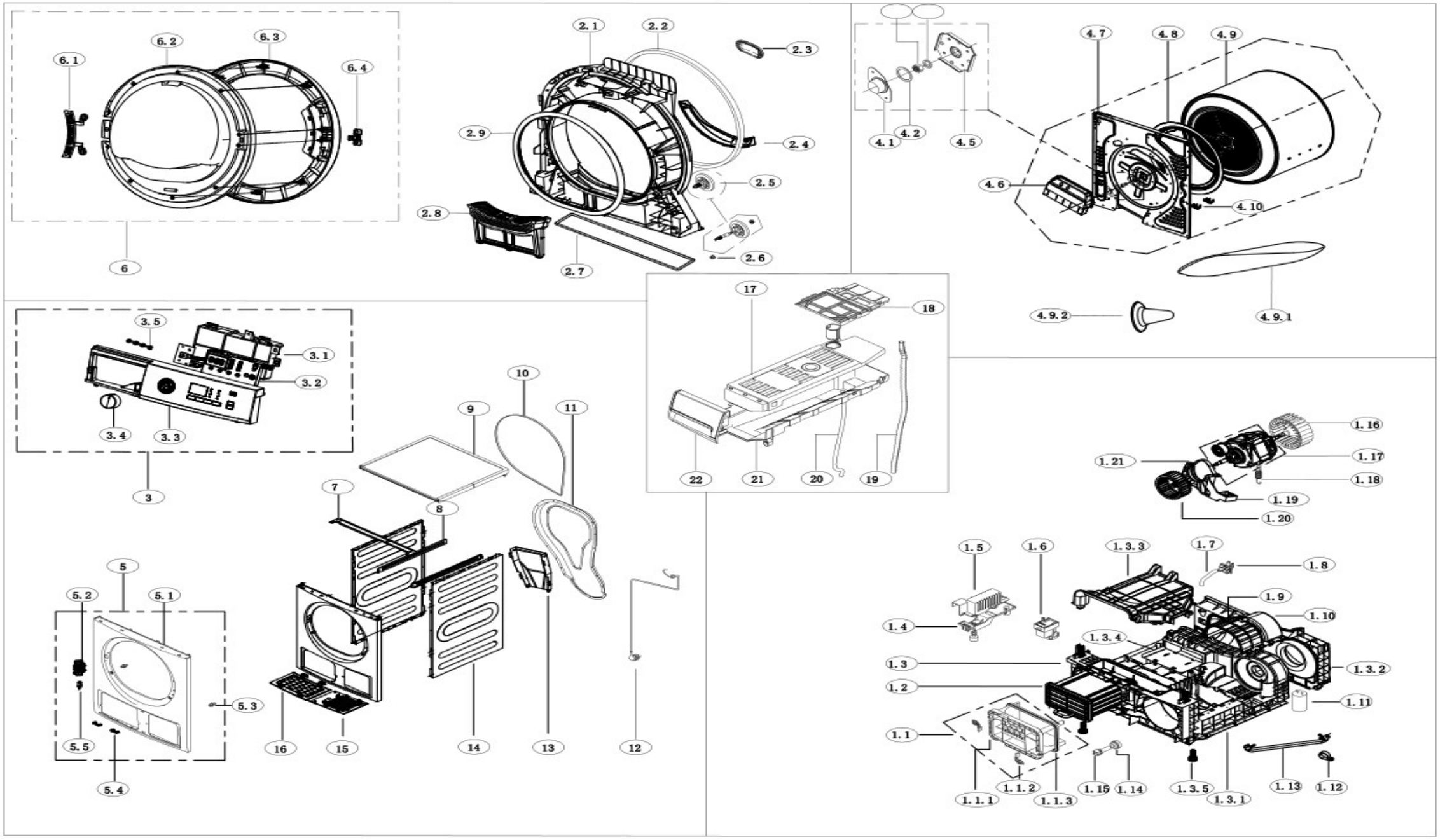
6.1
6.2
6.3
6.4
6
2.1
2.2
2.3
2.4
2.5
2.6
2.7
2.8
2.9
4.1
4.2
4.5
4.6
4.7
4.8
4.9
4.10
4.9.1
4.9.2
3.1
3.2
3.3
3.4
3.5
3
17
18
19
20
21
22
10
9
11
7
8
5
5.1
5.2
5.3
5.4
5.5
16
15
14
13
12
1.16
1.17
1.18
1.19
1.20
1.21
1.5
1.6
1.3.3
1.7
1.8
1.9
1.10
1.4
1.3.4
1.3
1.3.2
1.2
1.11
1.1
1.1.1
1.1.2
1.1.3
1.15
1.14
1.3.5
1.3.1
1.13
1.12